ООО «ВЕНТО-2М»
Россия, г. Москва, ул. Нелидовская, д. 22
Тел./факс: +7 (495) 544-46-64
E-mail: info@vento.ru www.vento.ru

Анкерные устройства «С10» и «С10Е»

(арт. vnt C10 и C10e)

ТР ТС 019/2011 ГОСТ EN 795-2014

ВНИМАНИЕ! Деятельность, связанная с использованием средств индивидуальной защиты от падения с высоты, потенциально опасна!

Перед использованием СИЗ Вы обязаны:
- Прочитать и понять инструкцию по эксплуатации.
- Пройти тренировку по применению СИЗ от падения с высоты под руководством квалифицированного инструктора.
- Познакомиться с потенциальными возможностями и ограничениями по применению СИЗ от падения с высоты.
- Осознать и принять вероятность возникновения рисков, связанных с применением оборудования.

Игнорирование этих предупреждений может привести к серьезным травмам или даже смерти!

Рис. 1. Идентификация и маркировка изделия



ТР ТС 019/2011 - Технический регламент Таможенного союза «О безопасности средств индивидуальной защиты». ГОСТ EN 795-2014 Устройства анкерные

EAC - Единый знак обращения продукции на рынке государств-членов Таможенного союза. Знак соответствия требованиям Технического регламента Таможенного союза.

Информация об уходе, хранении

- Беречь от воздействия тепла и солнечных лучей
- Отбеливание запрещено
- Беречь от воздействия влаги
- Отжим в центрифуге запрещен
- Сушить в тени
- Гладить запрещено
- Ручная стирка
- Чистка химически активными веществами запрещена

Рис. 2. Внешний вид, состав устройств

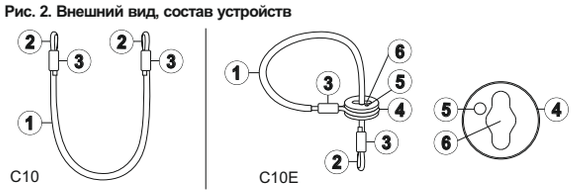

1. Трос стальной в оплетке ПВХ
2. Петля для присоединения карабина
3. Обжимка металлическая
4. Полимерная шайба
5. Отверстие для инсталлятора
6. Отверстие для троса

ООО «ВЕНТО-2М» оставляет за собой право внесения незначительных изменений в конструкцию своей продукции, не влекущих снижения потребительских свойств.

Рис. 3. Установка С10

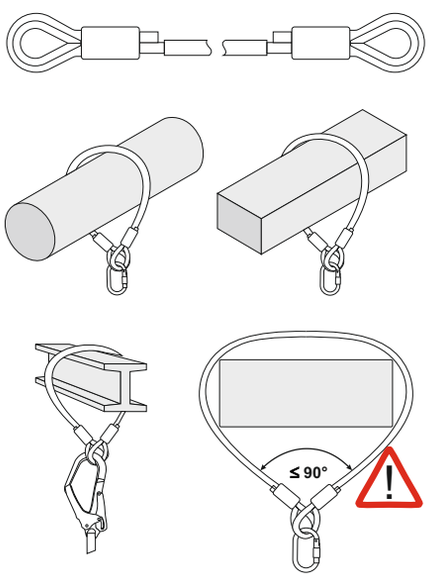

Рис. 4. Установка С10Е

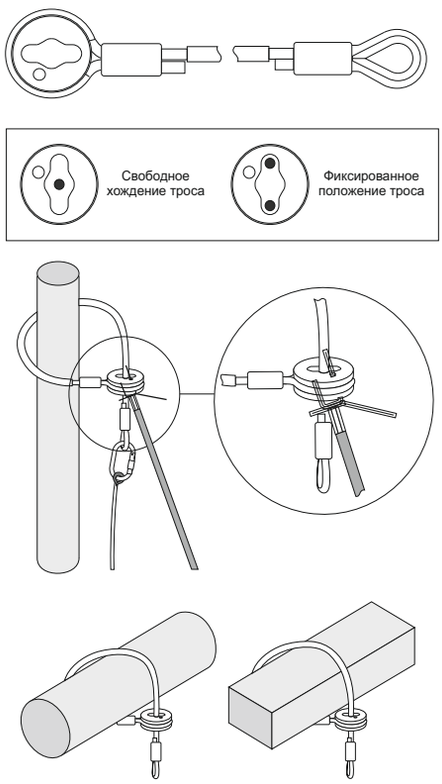

Рис. 5. Допустимое распределение нагрузок



Условные обозначения

Анкерное устройство — Внимание

Рис. 6. Документ по оборудованию

Модель и тип / идентификация	Торговое наименование	Идентификационный номер
Производитель:	Адрес:	Телефон, факс, e-mail, веб-сайт:
Год изготовления / дата истечения срока службы:	Дата приобретения:	Дата первого применения:
Прочая релевантная информация (например № документа)		

Хронология периодических проверок

Дата:	Причина внесения записи (периодическая проверка или ремонт)	Обнаруженные дефекты, проведенные виды ремонта, прочая информация	Фамилия и подпись компетентного лица	Дата следующей запланированной периодической проверки

Все используемые при выполнении работ на высоте компоненты и подсистемы должны быть сертифицированы на соответствие требованиям ТР ТС 019/2011.

"С10" и "С10Е" предназначены для использования в качестве переносных временных анкерных устройств в страховочных системах, системах рабочего позиционирования и системах удержания пользователя от падения с высоты.

Анкерное устройство — элемент, который включает точку анкерного крепления.
Точка анкерного крепления — элемент, к которому средство индивидуальной защиты может быть присоединено после монтажа анкерного устройства.
Удерживающая система — система ограничения движения на высоте, предназначенная для предотвращения попадания работника в зону риска падения, состоящая из привязи (ГОСТ Р ЕН 358-2008 *и*/или ГОСТ Р ЕН 813-2008) и стропа для удержания (ГОСТ Р ЕН 354-2010 *и*/или ГОСТ Р ЕН 358-2008), собранных в единую систему с анкерным устройством.
Страховочная система — система безопасной остановки падения, состоящая из страховочной привязи (ГОСТ Р ЕН 361-2008) и присоединяемой соединительно-амортизирующей подсистемы, соединяющей привязь и анкерное устройство крепления (СТБ EN 795-2009, ГОСТ EN 795-2014).
Система позиционирования работника в рабочем положении — способ, который позволяет человеку работать с поддержкой при помощи СИЗ, находящегося в натянутом состоянии, таким образом, при котором падение предотвращается.

К работам на высоте относятся работы, при которых существуют риски падения работника с высоты 1,8 метра и более, работы менее чем в двух метрах от неогражденных перепадов по высоте. Полный перечень работ, относящихся к работам на высоте определяется, национальными правовыми нормами, в соответствии с которыми должны проводиться такие работы, и работодателем.

Описание
Анкерное устройство предназначено для закрепления на вертикально или горизонтально расположенных металлических, деревянных или бетонных опорах различного размера и конфигурации. Длина троса должна быть достаточной, чтобы охватить опору. Внешний вид см. на рисунке 2.
Конструкцией анкерного устройства "С10Е" предусмотрена возможность его установки на опору при помощи штанги с инсталляционным устройством (рис. 4).

Маркировка на изделиях
СИЗ от падения с высоты, произведенные ООО «ВЕНТО-2М», имеют маркировку в соответствии с ТР ТС 019/2011. Значения маркировки представлены на рис. 1.
В случае перепродажи СИЗ от падения с высоты, произведенных ООО «ВЕНТО-2М», за пределы РФ, перепродавец должен предоставить инструкции по применению, техническому обслуживанию, периодической проверке и ремонту на государственном языке страны, где будет применяться указанные СИЗ.
Внимание! СИЗ от падения с высоты может применяться только лицами, прошедшими специальное обучение или под непосредственным контролем специалиста, прошедшего обучение (ответственного исполнителя работ).
Перед использованием и во время использования СИЗ пользователь должен четко представлять, каким образом будет выполнена процедура спасения и эвакуации; она должна быть выполнена безопасно и эффективно.
Работы на высоте относятся к работам с повышенной травмоопасностью, должны осуществляться работниками старше 18 лет, не имеющими медицинских противопоказаний к данному виду работ.
Работы на высоте могут привести к серьезным повреждениям и даже смерти. Получение необходимого обучения, приобретение правильных навыков и соблюдение мер безопасности — это ваша личная ответственность. Производитель не несет ответственность за риски и травмы, возникшие при неправильном использовании изделия.

Внимательно ознакомьтесь с данным руководством и следуйте всем указаниям по эксплуатации изделия.

Использование
Эксплуатация СИЗ от падения с высоты в страховочных, удерживающих системах, в системах доступа и позиционирования, системах спасения и эвакуации осуществляется в соответствии с Инструкцией по применению производителя и Правилами по охране труда при работе на высоте, действующими на территории РФ или же нормативными документами, действующими на территории государства, где используются указанные СИЗ.
СИЗ от падения с высоты должны применяться в соответствии с его прямым назначением. Не допускается использовать СИЗ в условиях, которые запрещены.
Безопасность пользователя зависит от правильного подбора средств индивидуальной защиты; от умений и навыков корректного использования СИЗ; совместимости используемых СИЗ (совместимость — правильное использование СИЗ при взаимодействии с другими СИЗ). Применение несовместимых компонентов и подсистем может привести к непроизвольному рассоединению, разрушению или нарушению функционирования систем обеспечения безопасности.
Использование, техническое обслуживание анкерного устройства и контроль за его техническим состоянием должны осуществляться лицами, компетентными в области требований правил и стандартов безопасности при работе на высоте, применяемых к данному типу СИЗ и используемых с ним компонентов и подсистем.
При использовании все СИЗ от падения с высоты должны быть собраны в единую систему, зафиксированы соединительно-амортизирующей подсистемой к анкерному устройству.
Старайтесь расположить анкерное устройство над пользователем для сведения к минимуму как саму возможность падения, так и расстояние возможного падения. Убедитесь в невозможности случайного отсоединение защитного оборудования.
Внимание! В случае существования риска падения работника, необходимо использовать исключительно страховочную систему, предназначенную для безопасной остановки падения, состоящую из страховочной привязи, присоединяемой подсистемы, соединяющей привязь с анкерным устройством. Перед использованием данного устройства в составе страховочной системы внимательно изучите инструкции ко всем входящим в нее элементам, компонентам и подсистемам с целью убедиться в их совместимости между собой: страховочной привязи, соединительных элементов, стропов, средств защиты втягивающего типа, средств защиты ползункового типа, анкерных линий, анкерных устройств.
Для обеспечения безопасной остановки падения при использовании СИЗ с амортизатором необходимо убедиться в наличии свободного пространства под пользователем, чтобы избежать столкновения работника с поверхностью или иными предметами, для чего следует изучить инструкцию к амортизатору.
При отсутствии запаса высоты свободного пространства для обеспечения безопасности работника следует использовать инерционные средства защиты втягивающего типа. При организации страховочной системы использовать стропы без амортизатора рывка запрещено.
При использовании стропа с амортизатором убедитесь, что он должен подсоединен к креплению А страховочной привязи.
При организации удерживающей системы или системы для позиционирования необходимо использовать стропы без амортизатора рывка.
Внимание! Каждое СИЗ от падения с высоты имеет ограничения по использованию. Не допускается применять данное устройство не в соответствии с его прямым назначением или в условиях его функциональных ограничений.
Для уменьшения риска травмирования работника, оставшегося в состоянии зависания в страховочной системе после остановки падения, должен быть предусмотрен план эвакуационных мероприятий, позволяющих в максимально короткий срок (не более 10 минут) освободить его от зависания.
Для обеспечения безопасности пользователя при организации точки анкерного крепления необходимо учитывать длину страховочного участка, факторы рывка, маятника, отсутствия запаса по высоте.

Для использования анкерного устройства необходимо присоединить его к структурному анкеру (рис. 3, 4). Карабин класса B/Q, закрепленный на свободный конец анкерного устройства (для "С10Е") или соединяющий два конца анкерного устройства (для "С10"), является точкой анкерного крепления.
Анкерное устройство должно устанавливаться таким образом, чтобы была исключена возможность его соскальзывания с опоры или смещения по ней. Прочность анкерного устройства зависит от того, как он установлен на опоре. Допустимые нагрузки см. на рисунке 5.

Внимание! Любые изменения конструкции изделия, а также дополнения, модификации или ремонт запрещены.

Температурный режим эксплуатации от минус 50 до плюс 50 °С.

Предэксплуатационная проверка
Перед каждым использованием все применяемые СИЗ должны пройти тщательную визуальную и тактильную проверку с целью убедиться в том, что они находятся в рабочем состоянии и функционируют должным образом.
Внимание! Использование СИЗ, не прошедшего предэксплуатационную или периодическую проверку, потенциально опасно для жизни. Эксплуатация таких СИЗ запрещена.

В случае если выявлены дефекты СИЗ при проверке перед использованием, его следует вывести из эксплуатации. Применение такого СИЗ без письменного разрешения компетентного лица запрещено. В случае возникновения сомнений относительно состояния изделия обратитесь за консультацией к производителю или компетентному лицу.
Перед каждой эксплуатацией проведите проверку анкерного устройства по следующим пунктам:
1. Проверьте наличие всех элементов (рис. 2).
2. Перед каждым применением необходимо проверить трос, коуши, запрессовки и шайбу на предмет отсутствия механических, тепловых или химических повреждений.
3. Все металлические детали не должны иметь следов коррозии и деформации.
Проверяйте места соединения СИЗ с другими элементами системы.
Внимание! Запрещено использование анкерного устройства при обнаружении каких-либо дефектов.
В процессе эксплуатации анкерные устройства, подвергшиеся нагрузкам, вызвавшим появление повреждений, вмятин, изменение геометрической формы элементов, должны быть изъяты и дальнейшая эксплуатация их категорически запрещена.

Уход
Анкерное устройство, бывшее в употреблении, должно быть очищено от загрязнений и просушено.
Для чистки грязного изделия используйте теплую воду (если необходимо, также нейтральное мыло). Сушите и храните изделие вдали от прямых солнечных и источников тепла. Сушите только при комнатной температуре.
В случае использования в экстремальных условиях при воздействии очень высокой или очень низкой температуры, морской воды или частого механического воздействия, свойства изделия снижаются даже после короткого периода использования. В случае воздействия выше перечисленных факторов может потребоваться более частая проверка.

Периодические инспекции и выбраковка СИЗ
Помимо проведения проверки перед каждым применением, СИЗ от падения с высоты должны подвергаться периодическим проверкам компетентным лицом. Частота таких тщательных проверок определяется интенсивностью и условиями применения изделий, но должна проводиться не реже одного раза в 12 месяцев.
Периодические проверки проводятся компетентным лицом или организацией, уполномоченной проводить проверки, строго в соответствии с процедурами периодических проверок производителя или самим производителем.
Для контроля применения СИЗ от падения с высоты, целесообразно закрепить каждое изделие за конкретным пользователем, чтобы знать историю его использования. История использования СИЗ от падения с высоты должна быть указана в журнале учета или документе по оборудованию (формуляре).
Результаты проверок в обязательном порядке заносятся в «Документ по оборудованию» (см. ГОСТ Р ЕН 365-2010) (рис. 6).
СИЗ от падения с высоты должно быть немедленно изъяты из эксплуатации, если:
- не удовлетворило требованиям безопасности при проведении предэксплуатационной проверки пользователем или периодической проверки компетентным лицом;
- было задействовано для остановки падения; применялось не по назначению;
- отсутствуют или не читаются маркировки, нанесенные производителем;
- неизвестна полная история использования данного СИЗ от падения с высоты;
- истек срок службы; истек срок хранения;
- были проведены действия по ремонту, изменению конструкции *и*/или внесены дополнения в конструкцию, не санкционированные производителем;
- возникли сомнения в целостности (комплектности, совместимости) СИЗ от падения с высоты.

Во избежание возможности использования выбракованного оборудования, оно должно быть разрезано и утилизировано в соответствии с действующим законодательством.
Внимание! Использование СИЗ от падения с высоты, не прошедшего предэксплуатационную или периодическую проверку, потенциально опасно для жизни. Эксплуатация таких СИЗ запрещена.

Хранение, транспортирование и утилизация
СИЗ от падения с высоты должны транспортироваться в специальной упаковке, обеспечивающей защиту от механических, химических и других повреждений, природных воздействий.
Хранить СИЗ следует сухими и очищенными от загрязнений, при температуре от плюс 5 до плюс 30 °С, вдали от прямых солнечных лучей и отопительных приборов. Не допускается хранение СИЗ от падения с высоты в одном помещении с бензином, керосином, маслами, нефтепродуктами, кислотами и другими химически активными веществами.
В случае невозможности дальнейшего использования изделия, оно подлежит утилизации в соответствии с действующим законодательством.

Сроки службы и гарантии изготовителя
Срок хранения и службы изделий — не ограничен при соблюдении правил периодической проверки изделий на отсутствие повреждений/ следов износа и условий хранения. Фактический срок службы изделия зависит от определенных факторов: таких как интенсивность и частота использования, воздействие окружающей среды, компетентность пользователя, условия хранения и ухода за СИЗ от падения с высоты, окончание срока хранения и пр.
Фактический срок службы изделия заканчивается, когда возникает один из факторов, перечисленных в разделе «Периодические инспекции и выбраковка СИЗ».
Внимание! В определенных случаях срок службы может сократиться до одного использования, например: при работе с агрессивными химическими веществами, при экстремальных температурах, при контакте с острыми гранями, после динамической нагрузки и т. п.

Гарантийный срок на любые дефекты материала или изготовления — 3 года.
Гарантия не распространяется на следующие случаи: нормальный износ и старение, изменение конструкции или переделка изделия, неправильное хранение и плохой уход, повреждения, наступившие в результате несчастного случая или по небрежности, нарушение правил хранения, транспортирования, а также использование изделия не по назначению, в случае отсутствия идентификационных маркировок производителя, при наличии следов механического, химического и теплового воздействия.

ООО «ВЕНТО-2М» не несет ответственности за последствия прямого, косвенного или другого ущерба, наступившего вследствие неправильного использования изделий, выпускаемых под маркой VENTO.

Помните, что несоблюдение правил эксплуатации и хранения потенциально опасно для вашей жизни и здоровья.

Сделано в России

VENTO
ООО «ВЕНТО-2М»
Россия, г. Москва,
ул. Нелидовская, д. 22.
Тел./факс: +7 (495) 544-46-64
E-mail: info@vento.ru www.vento.ru